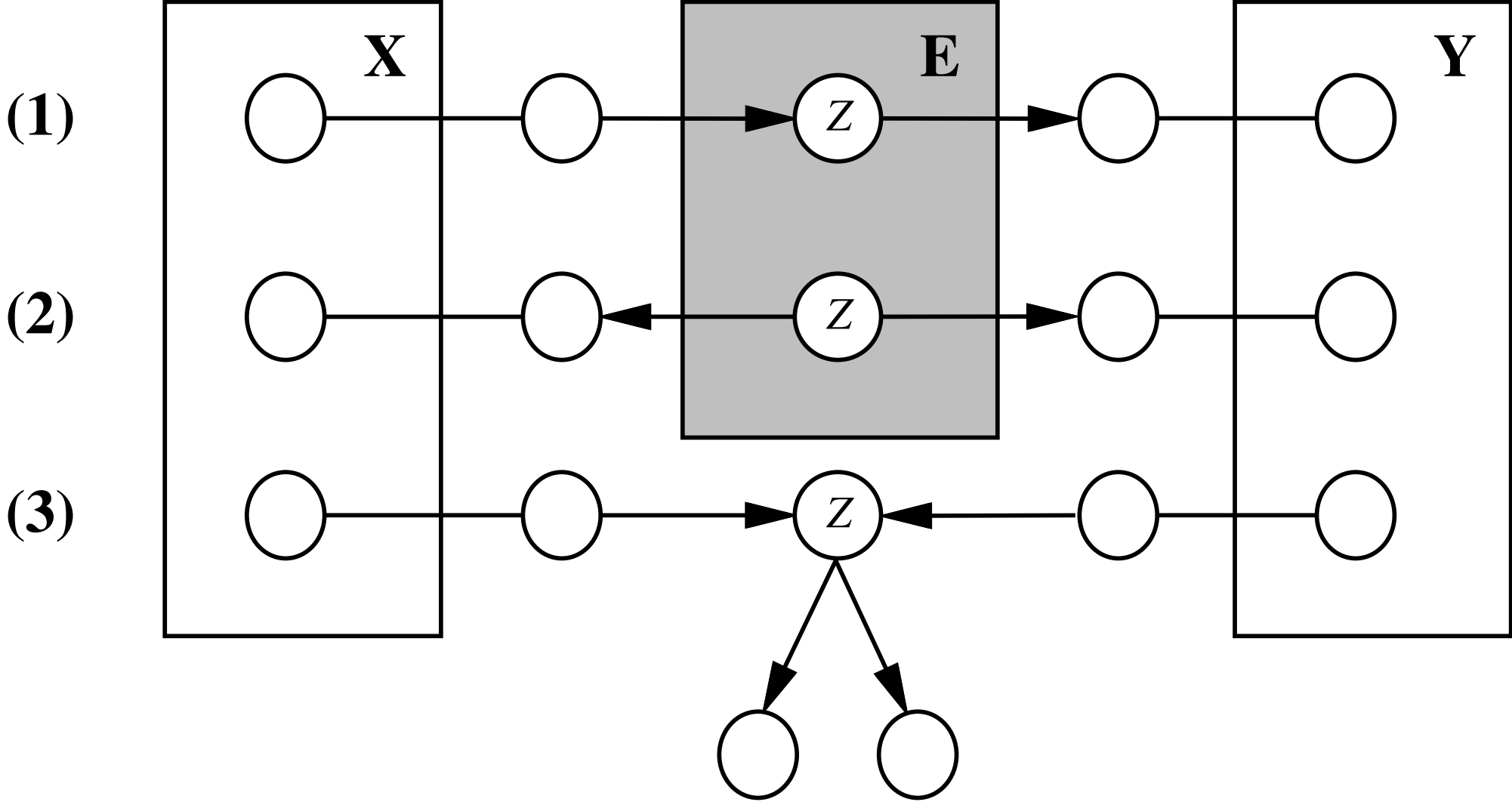
X
E
Y
(1)
(2)
(3)
z
z
z